Klappen- Durchflussanzeiger

PRIMA

Anwendungsbereich:

Die Klappen-Durchflussanzeiger PRIMA gewährleisten die Kontrolle bzw. Anzeige beim Durchfluss von trüben Flüssigkeiten in geschlossenen Rohrleitungen.

Einsatzbereiche in folgenden Branchen:

- Anlagen- und Maschinenbau
- Chemische Industrie
- Gebäude-, Klima- und Heizungstechnik
- Wasser- und Abwasserwirtschaft

Vorteile des Klappenanzeigers:

- Sehr robuste Ausführung
- Geeignet für nicht durchsichtige und trübe Flüssigkeiten
- Einbau vertikal und horizontal möglich
- Praktische, wartungsarme Konstruktion
- Weitestgehend unabhängig von Viskosität
- Geeignet für Flüssigkeitstemperaturen bis max. +100 °C

Messrohranschlüsse:

- Flansch DIN EN 1092-1: DN 15 - DN 150
- ANSI B16.5: 1“ - 6“

Messbereich	0,5 – 160 m³/h
Messgenauigkeit	± 5 % vom Endwert
Druckbereich	max. 10 bar
Temperaturbereich	0 °C bis +100 °C
Einbaurichtung	von unten nach oben von links nach rechts von rechts nach links

Copyright © Jlso Tec Trade GmbH

JLSO Tec Trade GmbH
In den Birken 98
Daniel H. Meckel
D-66999 Hinterweidenthal
Fon: +49 (0) 6396 230 9961
info@jlso-tec-trade.de
Fax: +49 (0) 6396 230 9963
https://jlso-tec-trade.de

TECHNISCHE DATEN

PRIMA (zur Messung von durchsichtigen Flüssigkeiten)

Messprinzip	Klappen-Durchflussanzeiger mit Zeigerwerk
Durchflussrichtung	unten nach oben oder links nach rechts oder rechts nach links
Einbaulage	horizontal oder vertikal
Messabweichung	±5,0 % vom Skalenendwert
Einsatzbedingungen max. Umgebungstemperatur max. Betriebstemperatur max. Betriebsdruck	 + 90 °C + 100 °C 10 bar
Schutzart	angelehnt an IP 54
Optionen	silikonfreie Ausführung
Zulassungen	Einstufung n. Druckgeräterichtlinie 2014/68 EG 4.3

Konstruktiver Aufbau (PRIMA)

Gehäuse	Druckringe	Messklappe und Lager	Skalenscheibe	Blindflansch	Dichtung	Nennweite
Grauguss	Stahl (W.-Nr.1.0570)	Edelstahl (W.-Nr.1.4571)	Edelstahl 1.4571	Stahl 1.0570	FKM	DN 15 - DN 150 EN1092-1, ½“ bis 6“ ANSI B16.5
Edelstahl (W.-Nr. 1.4571)	Edelstahl (W.-Nr.1.4571)	Edelstahl (W.-Nr.1.4571)	Edelstahl 1.4571	Edelstahl 1.4571	FKM	DN 25 - DN 150 EN1092-1, 1“ bis 6“ ANSI B16.5

Wir bieten auf Wunsch auch andere Materialien wie Dichtungen und Gummierungen an.

Copyright © Jlso Tec Trade GmbH

JLSO Tec Trade GmbH
In den Birken 98
Daniel H. Meckel
D-66999 Hinterweidenthal
Fon: +49 (0) 6396 230 9961
info@jlso-tec-trade.de
Fax: +49 (0) 6396 230 9963
https://jlso-tec-trade.de

Abmessung und Gewichte

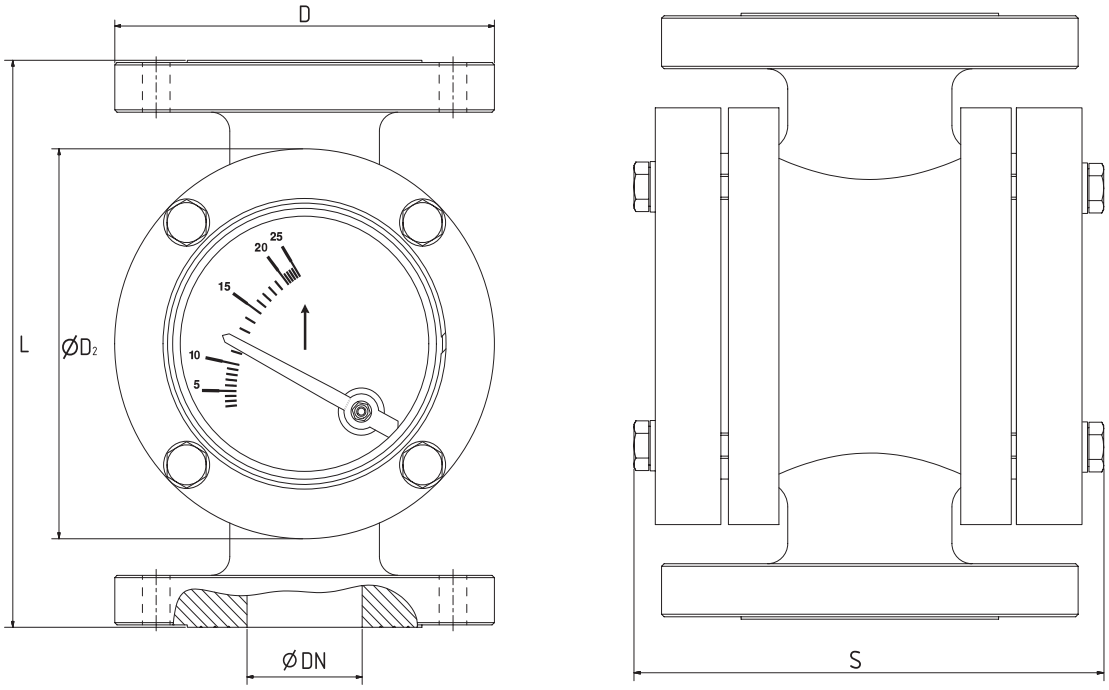

Maße Klappen-Durchflussanzeiger PRIMA

DN	ANSI	Ø D (mm)	L +0/-3 (mm)	Ø D_2 ca. (mm)	S ca. (mm)	Gewicht (kg)
15	-	95	170	119	145	8,0
20	-	105	170	119	145	8,5
25	1"	115	170	119	145	9,0
32	-	140	240	165	176	16
40	1½"	150	240	165	176	16
50	2"	165	240	165	176	17
65	2½"	185	280	185	201	22
80	3"	200	320	225	214	34
100	4"	220	350	245	267	43
125	5"	250	380	285	299	58
150	6"	285	380	295	299	64

Tab. 1 Maße und Gewichte

Copyright © Jlso Tec Trade GmbH

JLSO Tec Trade GmbH
In den Birken 98
Daniel H. Meckel
D-66999 Hinterweidenthal
Fon: +49 (0) 6396 230 9961
info@jlso-tec-trade.de
Fax: +49 (0) 6396 230 9963
https://jlso-tec-trade.de

Messbereiche (bezogen auf den Messstoff Wasser H_2O)

DN	Messbereich horizontaler Durchfluss (m³/h)	Messbereich vertikaler Durchfluss (m³/h)	Max. Betriebsdruck INTRA (Sichtanzeige) (bar)	Max. Betriebsdruck PRIMA (Zeigerwerk) (bar)
15	0,2 – 1,0 0,3 – 6,0	0,2 – 1,5 1,0 – 6,5	10	10
20	0,2 – 1,0 0,3 – 6,0	0,2 – 1,5 1,0 – 6,5	10	10
25	0,2 – 1,0 0,3 – 6,0	0,2 – 1,5 1,0 – 6,5	10	10
32	0,5 – 4,0 3,0 – 30	0,5 – 4,0 2,5 – 25	9,0	10
40	0,5 – 4,0 3,0 – 30	0,5 – 4,0 2,5 – 25	9,0	10
50	0,5 – 4,0 3,0 – 30	0,5 – 4,0 2,5 – 25	9,0	10
65	1,0 – 8,0 2,5 – 50	2,0 – 15 5,0 – 40	10	10
80	1,0 – 10 7,0 – 70	2,0 – 10 5,0 – 50	10	10
100	1,5 – 15 12 – 120	1,5 – 15 10 – 100	10	10
125	2,0 – 20 14 – 140	2,0 – 20 12 – 120	7,0	10
150	2,0 – 25 16 – 160 15 – 200*	4,0 – 25 15 - 140	6,5	10

*Tab. 2 Messbereiche, *nur mit Glasscheibe (es ist jeweils der minimale und der maximale Messbereich angegeben, alle Zwischenmessbereiche auf Anfrage)*

Es ist jeweils der minimale und maximale Messbereich angegeben. Alle Zwischenmessbereiche auf Anfrage. Der Durchschnitt beträgt 20 - 30 mbar je nach Durchflussmenge.

Copyright © Jlso Tec Trade GmbH

JLSO Tec Trade GmbH
In den Birken 98
Daniel H. Meckel
D-66999 Hinterweidenthal
Fon: +49 (0) 6396 230 9961
info@jlso-tec-trade.de
Fax: +49 (0) 6396 230 9963
https://jlso-tec-trade.de